HÄFELE GERMANY 95 20 HÄFELE VIETNAM

HÄFELE

Hướng dẫn lắp đặt, bảo dưỡng và bảo quản

AluSplash®

www.hafele.com.vn

Bảo quản và bảo dưỡng

Các tấm AluSplash được kiểm tra khắt khe trên nhiều phương diện về chức năng và độ bền. Mặc dù giống với hầu hết các bề mặt tường, nhưng các tấm ốp vẫn cần chăm sóc và bảo quản đúng cách để đảm bảo các tấm giữ được tính thẩm mỹ, màu sắc, độ bóng và nước sơn hoàn thiện bề mặt.

- Không sử dụng miếng chà nồi bằng kim loại hoặc chất tẩy rửa có tính ăn mòn cho bề mặt.
- Bề mặt phải được vệ sinh thường xuyên với vải mềm bằng chất liệu sợi microfiber hoặc các loại vải không nhám để làm sạch bề mặt.
- Không sử dụng chất tẩy rửa có thuốc tẩy hoặc tính axit, kềm hoặc ăn mòn hoặc các dung dịch tự pha chế như bột nở hoặc các loại gel, bột, chất lỏng để tẩy vết bẩn cho bề mặt.
- Chỉ vệ sinh bề mặt bằng nước và với các vết bẩn khó lau sạch, có thể sử dụng chất tẩy rửa nhẹ.
- Một số thực phẩm và gia vị như mực của con mực và nghệ có thể tạo vết bẩn khó tẩy trên bề mặt, nên cần cẩn thận khi sử dụng chúng.
- Không làm sạch bề mặt khi tấm ốp đang nóng! Chỉ vệ sinh khi bề mặt đã nguội.

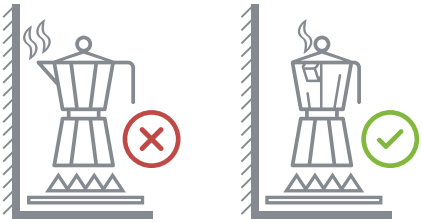

- Chú ý không để vòi của bình đun nước đối diện trực tiếp với bề mặt của tấm ốp. Hơi nước nóng và/hoặc nước sôi từ vòi có thể khiến bề mặt bị bẩn hoặc hư.
- Luôn luôn để vòi của ấm đun nước xa khỏi bề mặt như hình bên cạnh.

- Không để lửa bếp gas quá lớn và lan ra các bên của nồi hoặc chảo đang nấu.
- Luôn đậy nắp nồi, chảo, bình v.v. khi đun sôi các loại thức ăn hoặc chất lỏng gần bề mặt tấm ốp.

© Häfele VN Ltd 2018. Dữ liệu kích thước không cố định. Chúng tôi bảo lưu quyền thay đổi quy cách và giá mà không thông báo. Kích thước tính bằng mm

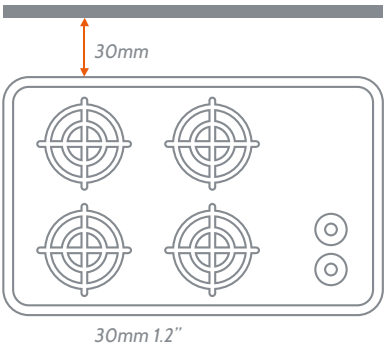

> Lưu ý quan trọng: Khoảng cách tối thiểu giữa cạnh bếp và bề mặt tấm AluSplash phải là 30 mm. Không để ngọn lửa tiếp xúc trực tiếp với bề mặt tấm ốp.

> Tránh đặt các vật sắc hoặc bằng kim loại như dao và các dụng cụ khác lên bề mặt đã được phủ, vì có thể gây xước bề mặt tấm ốp.

> Để một khoảng 1.5 mm giữa mỗi cạnh của tấm hoàn thiện và xung quanh khu vực sử dụng để phòng trường hợp giãn nở.

> Trong trường hợp ốp tấm AluSplash cho tường, hốc trong phòng tắm hoặc bất kỳ khu vực nào mà tấm ốp tiếp xúc với nước và / hoặc hơi nước, các cạnh bên của tấm ốp tuyệt đối phải dán keo silicon và không được để trần. Sản phẩm sẽ không được bảo hành nếu khách hàng không tuân thủ hướng dẫn trên.

Các hướng dẫn Bảo quản và Bảo dưỡng nêu trên phải được tuân thủ để bảo vệ bề mặt sơn của tấm ốp và để đảm bảo hiệu lực bảo hành sản phẩm trong thời gian bảo hành.

> Tất cả các tấm ốp AluSplash được khuyến nghị dùng bình xịt và khăn Vuplex® để tránh làm xước hoặc tích tụ bụi bẩn trên bề mặt tấm ốp.

© Häfele VN Ltd 2018. Dữ liệu kích thước không cố định. Chúng tôi bảo lưu quyền thay đổi quy cách và giá mà không thông báo. Kích thước tính bằng mm

Bí kíp lắp đặt:

1. **LUÔN LUÔN nhớ khe giãn 1,5 mm và SỬ DỤNG máy đóng gói!**

Không để đủ khoảng trống để giãn nở có thể khiến tấm ốp bị cong, tuy nhiên điều này không đúng với các khe nối. Chỉ khi được ghép đúng thì tấm ốp mới được hoàn thiện.

2. **LUÔN LUÔN kiểm tra lại số đo, nhưng chỉ cắt một lần!**

Kiểm tra lại số đo! Do bạn đang đo ở mặt sau của tấm ốp nên có thể bị nhầm lẫn.

3. **LUÔN LUÔN thao tác trên mặt sau của Tấm AluSplash!**

Thao tác trên mặt sau của tấm giúp việc cắt trên mặt trước được “ngọt” hơn. Điều này cũng giúp tránh gây xước trong quá trình ốp.

4. **LUÔN LUÔN ốp khô các tấm và kiểm tra phần ốp!**

Chúng tôi luôn khuyến khích việc “ốp khô”, điều này giúp bạn có thể kiểm tra rõ hơn thao tác trước khi lắp đặt chính thức.

5. **LUÔN LUÔN sử dụng bộ dụng cụ phù hợp & đảm bảo mang trang phục bảo hộ phù hợp!**

Sử dụng dụng cụ sắc và chuẩn sẽ đảm bảo thành quả tốt nhất! Đảm bảo bạn mang đúng trang phục bảo hộ phù hợp trong quá trình lắp đặt.

© Häfele VN Ltd 2018. Dữ liệu kích thước không cố định. Chúng tôi bảo lưu quyền thay đổi quy cách và giá mà không thông báo. Kích thước tính bằng mm

Cách lắp đặt
BƯỚC 1 - Chuẩn bị

Các dụng cụ cần có

Bàn làm mộc/ bàn kê

Dao Stanley

Bút lông

> Cẩn thận khi nhấc tấm ốp do AluSplash nặng & dễ bị cong.

> Luôn có hai người nâng tấm ốp để tránh tai nạn.

> Mở hộp cẩn thận và kiểm tra cả hai mặt.

> Đánh dấu MẶT TRƯỚC & SAU trên tấm để tránh nhầm lẫn.

© Häfele VN Ltd 2018. Dữ liệu kích thước không cố định. Chúng tôi bảo lưu quyền thay đổi quy cách và giá mà không thông báo. Kích thước tính bằng mm

BƯỚC 2 - Đo đạc

Các dụng cụ cần có

Thước thủy (thước đo cân bằng)

Thước đa năng (thước thẳng kết hợp thước vuông và thước thủy)

Băng giấy

Thước cuộn

Bút lông

Bút chì

PPE

Đảm bảo bạn ĐO tất cả các khu vực.

> Chiều rộng & cao của tấm chắn.

> Tường phía sau, chiều rộng và cao cả hai bên.

> Khoảng giãn nở **không cần** tại chỗ có mối nối.

TƯỜNG PHÍA SAU

> Nếu bạn sử dụng tấm chắn, trước khi đo tấm ốp phía sau, hãy đo chiều cao góc & cắt tấm chắn cho vừa.

> Lắp trước tấm chắn góc để đảm bảo đo chính xác tấm ốp phía sau.

> Đặt tấm chống bắn phía sau tấm ngăn & đánh dấu tường bằng bút chì.

> Đo trên tường cả phía trên & dưới và chuyển số đo lên mặt sau của tấm ốp dùng thước thẳng.

Dùng băng dính phủ để thấy số đo

MẸO HAY!

Nhớ trừ 1,5 mm giãn nở

Khe giãn nở KHÔNG cần ở chỗ mối nối

© Häfele VN Ltd 2018. Dữ liệu kích thước không cố định. Chúng tôi bảo lưu quyền thay đổi quy cách và giá mà không thông báo. Kích thước tính bằng mm

> Khi đo bằng thước cuộn, nhớ cộng thêm 1,5 mm giãn nở.

Ổ CẮM

> Đo tất cả các ổ cắm điện.

Nhớ bỏ 1,5 mm khỏi các số đo

> Đánh dấu số đo ở mặt SAU tấm ốp.

> Sử dụng thước đa năng để đánh dấu chính xác tấm ốp.

TƯỜNG BÊN

> Nếu sử dụng thước cuộn, nhớ đặt chúng xuống trước khi đo.

Sử dụng băng dính hai mặt để cố định

> Sử dụng cạnh thẳng, đánh dấu đường từ cuối của bề mặt làm việc.

> Đo đường thẳng & đánh dấu lên mặt SAU của tấm.

© Häfele VN Ltd 2018. Dữ liệu kích thước không cố định. Chúng tôi bảo lưu quyền thay đổi quy cách và giá mà không thông báo. Kích thước tính bằng mm

BƯỚC 3 - Cắt

Các dụng cụ cần có

Mũi khoét	Dụng cụ nâng kính	
Khoan	Lưỡi cưa nhôm	
Miếng đệm	Lưỡi cưa lọng	
Cưa lọng	Cưa đĩa	PPE

> Khi cắt, luôn cắt từ mặt **SAU** của tấm. ☐

> Sử dụng mũi khoét để cắt lỗ qua vị trí có ổ cắm. ☐

> Sử dụng cưa để cắt phần còn lại của ổ cắm. ☐

© Häfele VN Ltd 2018. Dữ liệu kích thước không cố định. Chúng tôi bảo lưu quyền thay đổi quy cách và giá mà không thông báo. Kích thước tính bằng mm

GÓC

> Sử dụng cưa góc để cắt tấm góc.

> Ghép tấm góc.

ỐP KHÔ

> Xoay tấm lại & kiểm tra MẶT TRƯỚC.

> Đặt hút kính để dễ thao tác và ốp khô tấm. Nhớ sử dụng bao gói để kiểm tra độ vừa.

MẸO HAY!

Dùng lưỡi cưa nhôm sẽ cho vết cắt sắc và gọn

© Häfele VN Ltd 2018. Dữ liệu kích thước không cố định. Chúng tôi bảo lưu quyền thay đổi quy cách và giá mà không thông báo. Kích thước tính bằng mm

BƯỚC 4 - Ghép

Các dụng cụ cần có

Nẹp nối

Giẻ lau cồn

PPE

> Lắp khô để xem mối nối phù hợp chưa. ☐

> Nếu bạn dùng nẹp nối, hãy đặt hướng xuống một mặt phẳng. ☐

> Bóc màng phía sau & ấn các tấm vào nhau để tạo ra liên kết tự nhiên. ☐

> Dùng giẻ được cung cấp cùng để lau ấn xuống tấm. ☐

MẸO HAY!

Đảm bảo tấm sạch trước khi ốp

© Häfele VN Ltd 2018. Dữ liệu kích thước không cố định. Chúng tôi bảo lưu quyền thay đổi quy cách và giá mà không thông báo. Kích thước tính bằng mm

> Bóc băng dính hai mặt & dán nẹp nối cẩn thận.

> Lật tấm lên & kiểm tra liên kết.

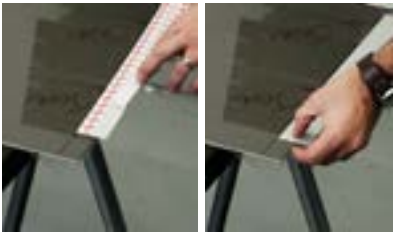

> Đối với tấm còn lại, gắn một mặt của nẹp nối vào rìa.

> Trượt nhẹ tấm đó phía sau tấm còn lại trên tường và bóc băng dính để ghép vào.

© Häfele VN Ltd 2018. Dữ liệu kích thước không cố định. Chúng tôi bảo lưu quyền thay đổi quy cách và giá mà không thông báo. Kích thước tính bằng mm

BƯỚC 5 - Tạo viền tấm ốp

Các dụng cụ cần có

Cưa sắt	Thước đa năng
Nẹp cạnh	Bút chì
PPE	Giẻ lau cồn

> Bóc màng bảo vệ phía SAU tấm. ☐

> Lắp khô đường bao cạnh & đánh dấu các mép vát. Dùng thước đo góc để đánh dấu đường cắt. ☐

> Cắt biên dạng tạo rìa bằng cưa chẻ. ☐

Dùng lưỡi cắt nhôm sẽ đảm bảo vết cắt chính xác

> Kiểm tra chất lượng vết cắt. ☐

© Häfele VN Ltd 2018. Dữ liệu kích thước không cố định. Chúng tôi bảo lưu quyền thay đổi quy cách và giá mà không thông báo. Kích thước tính bằng mm

> Lắp khô nhằm đảm bảo mép vát chính xác.

> Lau sạch tấm trước khi lắp các đường bao tạo viền.

> Căn chỉnh cẩn thận & lắp vào tấm.

> Đối với đường bao dài, giữ một đầu hướng lên & hạ vào trong vị trí.

> Hoặc, bóc một mẩu băng của nẹp & đính đường bao vào tấm ốp.

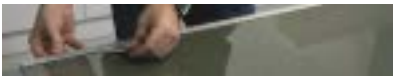

> Sao đó kéo băng của nẹp ra sau khi đường bao đã đúng vị trí & gắn vào tấm.

> Kiểm tra xem đường viền đã phẳng với MẶT tấm chưa.

© Häfele VN Ltd 2018. Dữ liệu kích thước không cố định. Chúng tôi bảo lưu quyền thay đổi quy cách và giá mà không thông báo. Kích thước tính bằng mm

BƯỚC 6 - Ốp góc không mối nối

Các dụng cụ cần có

Máy Router	PPE	Bút lông
Lưỡi cưa nhôm	Miếng đệm	Kẹp
Mũi Router 45 độ	Thước thủy/cạnh thẳng	
Cưa đĩa cầm tay với ray trượt thẳng		

> Đặt tấm dựa vào phần ốp hộp, nhớ là sử dụng các packê.

> Dùng bút đánh dấu, vẽ các cạnh SAU của phần tạo góc.

> Khi đánh dấu xong phía SAU của tấm, cắt một góc 90 độ bằng bào xoi 45.

> Uốn AluSplash vào trong góc 90.

© Häfele VN Ltd 2018. Dữ liệu kích thước không cố định. Chúng tôi bảo lưu quyền thay đổi quy cách và giá mà không thông báo. Kích thước tính bằng mm

> Kiểm tra cạnh hoàn thiện. ☐

> Đo chiều rộng cần thiết cho phía còn lại của khung tạo góc. ☐

> Sau đó đánh dấu các số đo trên mặt SAU của tấm bằng một cạnh thẳng. ☐

> Dùng cưa tròn để cắt tấm. ☐

> Lắp khô phần viền hộp, đảm bảo bạn sử dụng miếng kê để kiểm tra vừa khít. ☐

MẸO HAY!

Nhớ chừa 1,5 mm cho độ xê dịch

© Häfele VN Ltd 2018. Dữ liệu kích thước không cố định. Chúng tôi bảo lưu quyền thay đổi quy cách và giá mà không thông báo. Kích thước tính bằng mm

BƯỚC 7 - Góc ốp đã nẹp

Các dụng cụ cần có

Cưa sắt	Bút chì
Nẹp	Giẻ lau cồn
PPE	
Thước đa năng	

> Đặt nẹp trên các góc trong và ngoài quanh khung cần ốp. ☐

> Ốp băng dính hai mặt để giữ nẹp đúng vị trí. ☐

> Đo khoảng cách giữa hai nẹp và đánh dấu trên mặt sau của tấm. ☐

MẸO HAY!

CỘNG 1,5 mm mỗi cạnh cho độ xê dịch khi đo khoảng cách giữa các nẹp sao cho các tấm vừa vào trong nẹp

© Häfele VN Ltd 2018. Dữ liệu kích thước không cố định. Chúng tôi bảo lưu quyền thay đổi quy cách và giá mà không thông báo. Kích thước tính bằng mm

> Sau khi cắt, lắp khô cả hai tấm để kiểm tra vừa khít.

> Đảm bảo sử dụng miếng kê.

© Häfele VN Ltd 2018. Dữ liệu kích thước không cố định. Chúng tôi bảo lưu quyền thay đổi quy cách và giá mà không thông báo. Kích thước tính bằng mm

BƯỚC 8 - Ráp tấm

Dụng cụ	PPE
Súng phun Silicone	Thước đo
Hút kính	Miếng đệm
Thước đa năng	Băng dính hai mặt
Thước đo góc	Dao Stanley
Bút lông	Thước vuông

> Đảm bảo tường sạch. ☐

> Trên mặt SAU, đo & đánh dấu đường thẳng 25 mm trên tất cả các cạnh có thể nhìn thấy. ☐

> Dùng ê ke đánh dấu các điểm tâm đi qua tấm. ☐

> Dán băng dính hai mặt lên các đường 400 mm. Điều này giúp giữ tấm cố định khi keo silicon khô. ☐

© Häfele VN Ltd 2018. Dữ liệu kích thước không cố định. Chúng tôi bảo lưu quyền thay đổi quy cách và giá mà không thông báo. Kích thước tính bằng mm

> **Phải bôi** silicone giữa các dải băng dính hai mặt.

> Gỡ bỏ phần lớp dán ngoài của băng dính hai mặt.

> Ốp tấm vào tường, dùng miếng kê để chống xê dịch.

MẸO HAY!

Hãy sử dụng miếng đệm khi lắp tấm ốp vào tường để tránh xê dịch

© Häfele VN Ltd 2018. Dữ liệu kích thước không cố định. Chúng tôi bảo lưu quyền thay đổi quy cách và giá mà không thông báo. Kích thước tính bằng mm

BƯỚC 9 - Lắp góc ốp không mối nối

> Đo và đánh dấu một đường thẳng 25 mm trên tất cả cả các cạnh nhìn thấy được.

> Dán băng dính hai mặt lên một phía.

> Phun silicone lên mặt đối diện.

> Lắp tấm ốp vào góc tường, nhớ sử dụng miếng kê.

> Lắp tấm ốp vào tường bằng silicone.

© Häfele VN Ltd 2018. Dữ liệu kích thước không cố định. Chúng tôi bảo lưu quyền thay đổi quy cách và giá mà không thông báo. Kích thước tính bằng mm

BƯỚC 9 - Lắp góc ốp đã có nẹp

> Gõ bỏ màng bảo vệ khỏi tấm ốp và gắn nẹp góc bằng băng dính hai mặt trên các nẹp.

> Phun silicone lên khung ốp.

> Lắp góc vào khung ốp bằng miếng kê.

> Ốp tấm vào cạnh bên của tường.

MẸO HAY!

Hãy sử dụng miếng đệm khi lắp tấm ốp vào tường để tránh xê dịch

© Häfele VN Ltd 2018. Dữ liệu kích thước không cố định. Chúng tôi bảo lưu quyền thay đổi quy cách và giá mà không thông báo. Kích thước tính bằng mm

BƯỚC 10 - Hoàn thành

Các dụng cụ cần có

Súng phun Silicone
Chổi
Vuplex
Khăn lau
PPE

> Lắp ổ cắm điện trở lại vị trí cũ. ☐

> Rút bỏ các kẹp. ☐

> Dùng chổi làm sạch bề mặt đã làm việc. ☐

> Dùng súng silicone lấp các khe hở. KHÔNG cần silicone tại nơi đã có nẹp. ☐

© Häfele VN Ltd 2018. Dữ liệu kích thước không cố định. Chúng tôi bảo lưu quyền thay đổi quy cách và giá mà không thông báo. Kích thước tính bằng mm

> Phun Vuplex lên AluSplash & và lau sạch bằng khăn Vuplex.

Để có video hướng dẫn lắp đặt,
vui lòng truy cập Kênh YouTube của Häfele Việt Nam
và tìm xem video AluSplash Installation

© Häfele VN Ltd 2018. Dữ liệu kích thước không cố định. Chúng tôi bảo lưu quyền thay đổi quy cách và giá mà không thông báo. Kích thước tính bằng mm

HÄFELE

www.hafele.com.vn

Häfele VN LLC.
Lầu 3, Tòa nhà Ree
Số 9 Đường Đoàn Văn Bơ,
Quận 4, TP. Hồ Chí Minh
Phone: (+84 28) 39 113 113
Email: info@hafele.com.vn

HÄFELE
CUSTOMER CARE CENTER
1800 1797
TOLL FREE/ GỌI MIỄN PHÍ

TÜVRheinland CERTIFIED
Management System
ISO 9001:2015
www.tuv.com
ID 9105061177

206.318.1010 - October 2018